innova

..2.0

Due fori,
zero unità esterne



..2.0

3 INTRO

4 LA GAMMA

7 POTENZA

10 DESIGN

14 VERSATILITÀ

17 DIMENSIONI

18 DUE FORI

21 CONTROLLI

26 ..2.0 AMERICA

34 TUTTI I MODELLI



..2.0

Due fori, zero unità esterna.

Quasi invisibile, potente, silenzioso e poco ingombrante: è il climatizzatore senza unità esterna INNOVA.
Stop alle solite unità condensanti, ingombranti e antiestetiche, che deturpano i contesti abitativi. INNOVA ha studiato una soluzione ad alta efficienza e dal design ipercompatto in grado di minimizzare l'impatto estetico. Appena 16,5 centimetri di profondità, installazione super semplice e tecnologia DC Inverter per ottimizzare le prestazioni.

7 modelli, da terra a cielo.

La conquista dello spazio.

7 modelli, da terra a cielo, in centro, di lato, ad angolo... quando lo spazio a disposizione è poco o non sufficiente, INNOVA ha la soluzione adatta. Non solo prodotti senza unità esterna, ma anche in grado di occupare ogni superficie utile dell'interno per avere il giusto comfort in ogni stagione dell'anno.



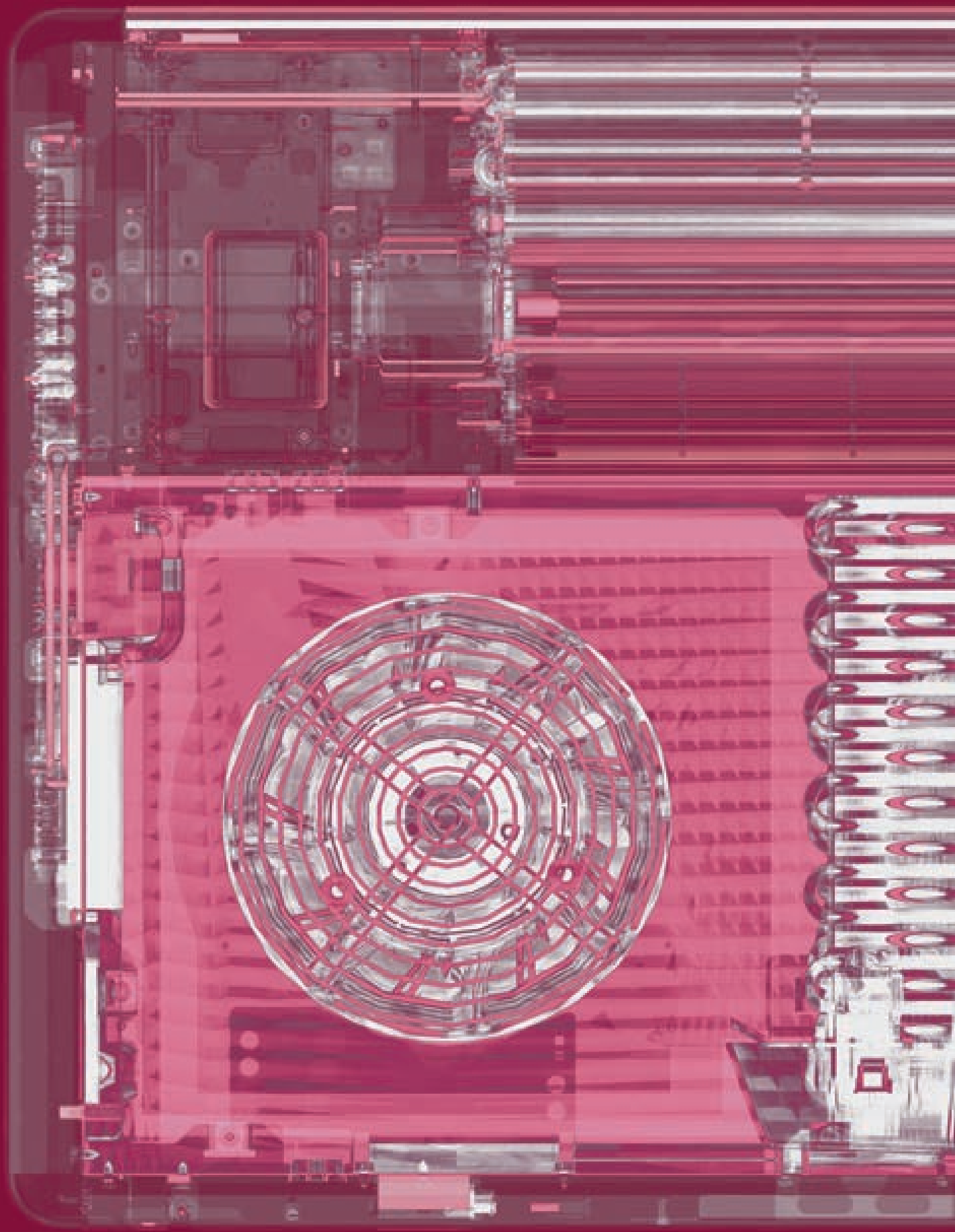

Potenze in kW della gamma ..2.0

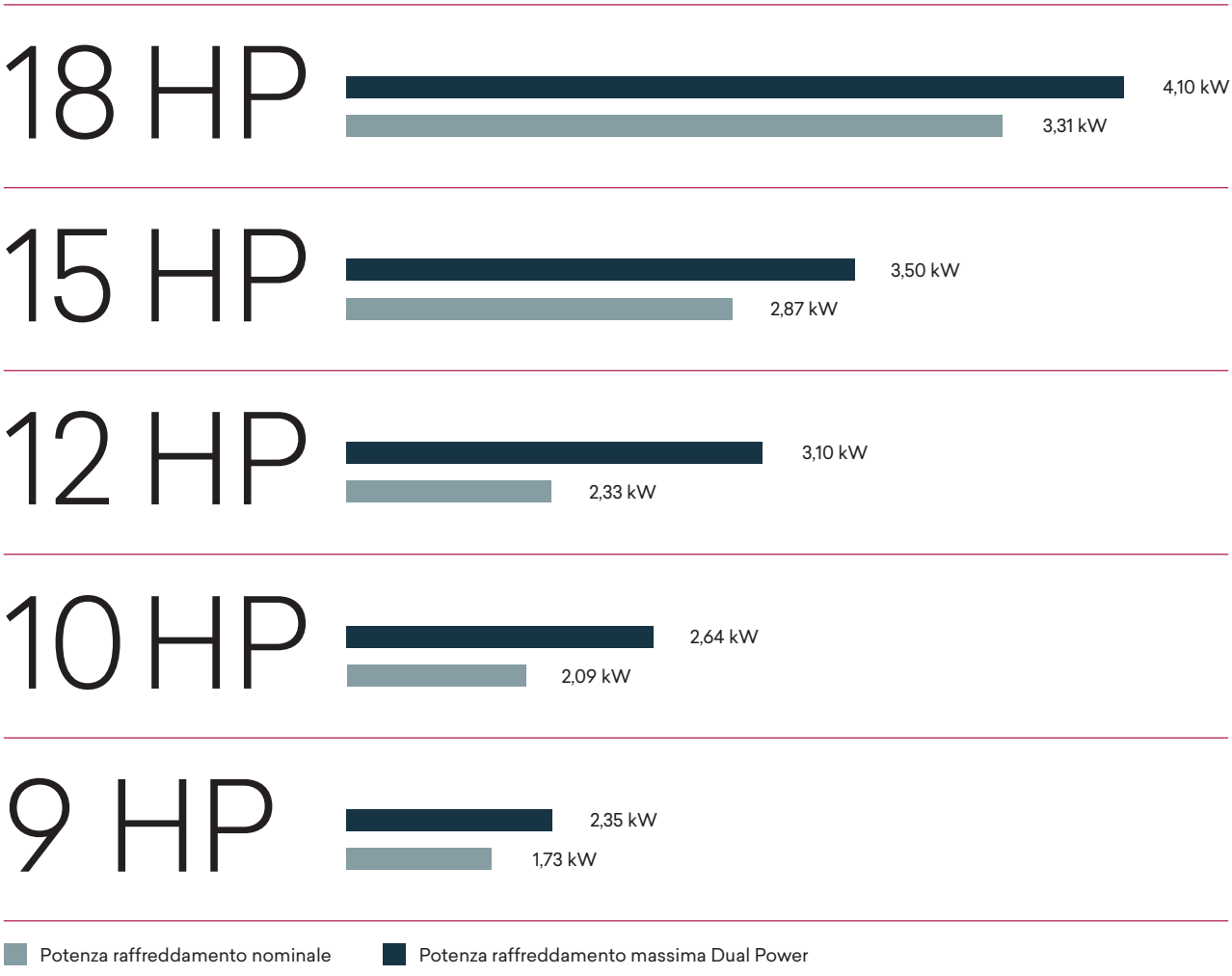

Performance

Con la tecnologia DC Inverter, le potenze sono ottimizzate per ottenere il massimo comfort con minor consumo e rumore, e grazie al Dual Power si può sfruttare la potenza massima per raggiungere la temperatura richiesta nel minor tempo possibile. Una volta raggiunta, ..2.0 si regola automaticamente in funzione di comfort.





La forma segue la funzione.

La minima profondità, il giusto colore, la superficie perfettamente liscia, il corpo completamente in metallo... un prodotto studiato per integrarsi perfettamente a qualsiasi ambiente domestico, dando ottime prestazioni ed allo stesso tempo... scomparendo... in entrambi gli sviluppi, sia orizzontale che verticale, il design di ..2.0 è stato curato nei minimi dettagli in modo da coniugare le forme alle funzioni in una simbiosi perfetta. ..2.0 ha un corpo 100% in metallo, forte e robusto, solido e consistente. Nel progetto, le dimensioni dei componenti sono state ridotte e ottimizzate per includere tutte le funzioni necessarie al perfetto funzionamento all'interno di un design ipercompatto. La profondità? Appena 16,5 centimetri. Uno spessore ultrasottile che riduce al minimo l'impatto estetico, sia dentro che fuori.









Installazione in basso



Installazione in alto



Installazione a lato

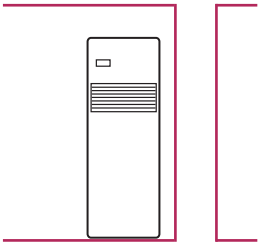

Installazione a soffitto

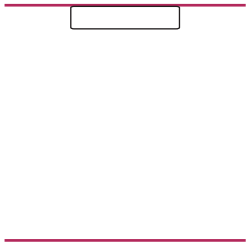

Massima versatilità.

..2.0 di INNOVA può contare su una gamma di prodotto completa che permette di trovare il modello adatto ad ogni tipo di installazione. Basta avere un muro esterno e si trova lo spazio per inserirlo in alto sul muro, in basso a pavimento, nell'angolo o a lato di una portafinestra, a soffitto. Massima versatilità per incontrare ogni esigenza.

Installazione perimetrale

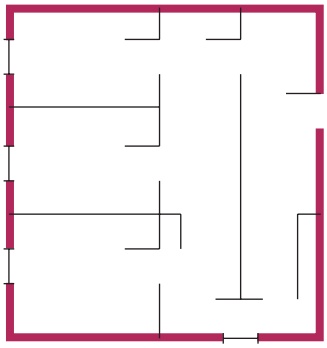





Dimensioni.

..2.0
..2.0 MAXI
..2.0 AMERICA

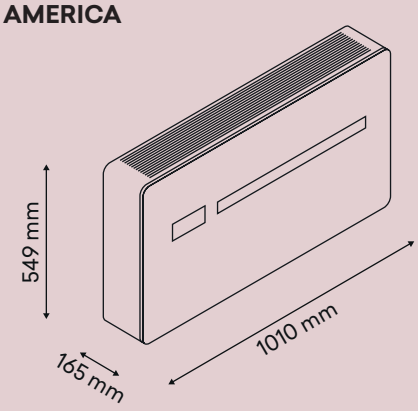

41 kg

..2.0 MINI

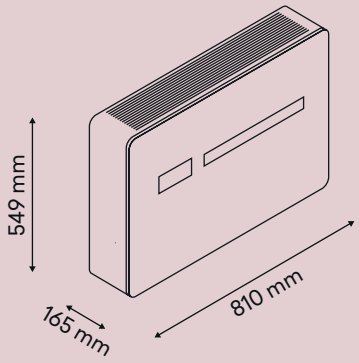

38 kg

..2.0 VERTICALE

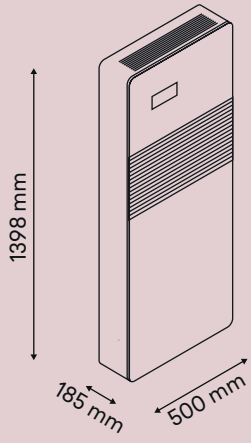

57 kg

..2.0 CEILING

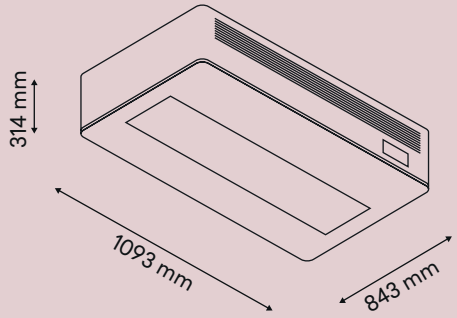

69 kg

Dimensione dei due fori nel muro.

Ø 162 mm

..2.0
..2.0 MINI
..2.0 VERTICALE
..2.0 CEILING

Ø 202 mm

..2.0 MAXI
..2.0 AMERICA

Solo due fori.

Importante sia per il design che per l'installazione: più facile trovare gli utensili di foratura, nessuna necessità di trapani professionali, ancora minor impatto estetico.

Griglie con fissaggio dall'interno.

..2.0
..2.0 MINI
..2.0 VERTICALE
..2.0 CEILING
..2.0 MAXI

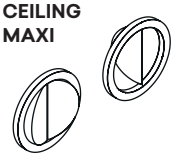

Griglie con fissaggio dall'esterno.

..2.0 AMERICA

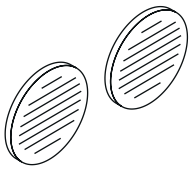

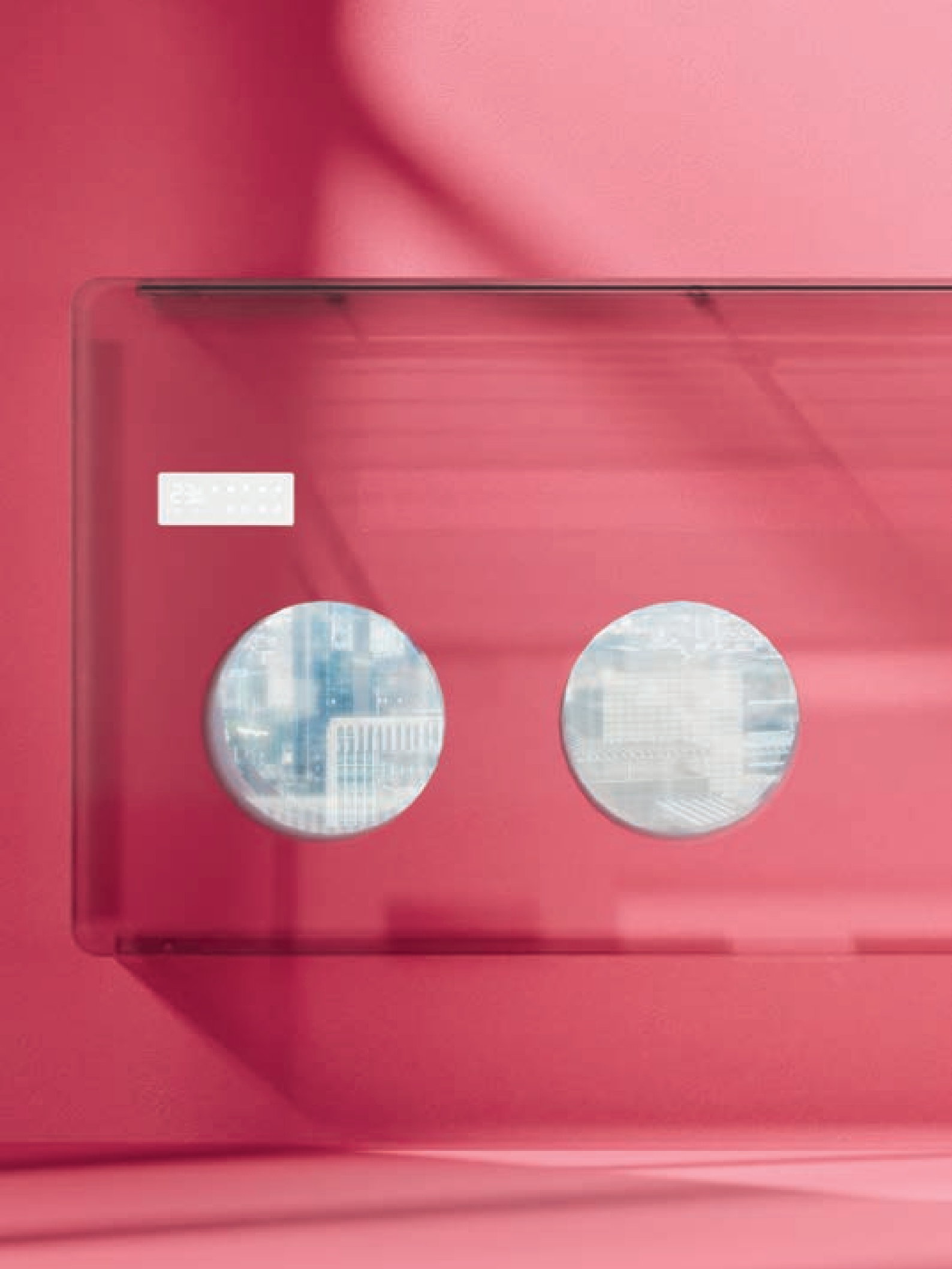


23.0

Touch-screen integrato.



Touch-screen remoto.



Telecomando.

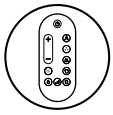

APP iOS o Android.



serie
M7

Comandi.

Con M7, INNOVA coniuga sapientemente design e tecnologia per una nuova serie di comandi, M7, sicuramente al top della propria categoria.
Le novità sono già nel pannello utente, ora con tecnologia a sfioro a sensibilità aumentata e luminosità automatica.
Le funzionalità sono state integrate, e nella versione a muro il pannello ha spessore praticamente dimezzato e perfetta installabilità su scatola elettrica 503, la più diffusa sul mercato.
Un concentrato di tecnologia, un chiaro esempio di bellezza e praticità.


CALATRAV



La giusta temperatura, ovunque.

La tecnologia non è nulla, se non dà il giusto comfort... con la nuova gamma di ..2.0, la circolazione d'aria è migliorata per assicurare il giusto benessere in ogni angolo dell'ambiente. Non importa il tipo di modello, il benessere è di casa!



NOVITÀ

..2.0 AMERICA

Stati Uniti d’America, un paese molto esigente per quanto riguarda la climatizzazione con un'unica richiesta: grandi potenze.

Specificamente disegnato e costruito per far fronte alle caratteristiche del mercato USA, caratterizzato oltre che dai grandi spazi domestici anche dall’estrema variabilità delle temperature, estive ed invernali, ..2.0 AMERICA presenta soluzioni tecnologiche uniche ed innovative, d’avanguardia, che hanno permesso di ottenere un grande successo oltreoceano. Ora in Europa, ..2.0 AMERICA è realmente in grado di climatizzare ambienti più ampi, aprendo nuovi spazi ed opportunità per l’utilizzo di questo tipo di prodotto.



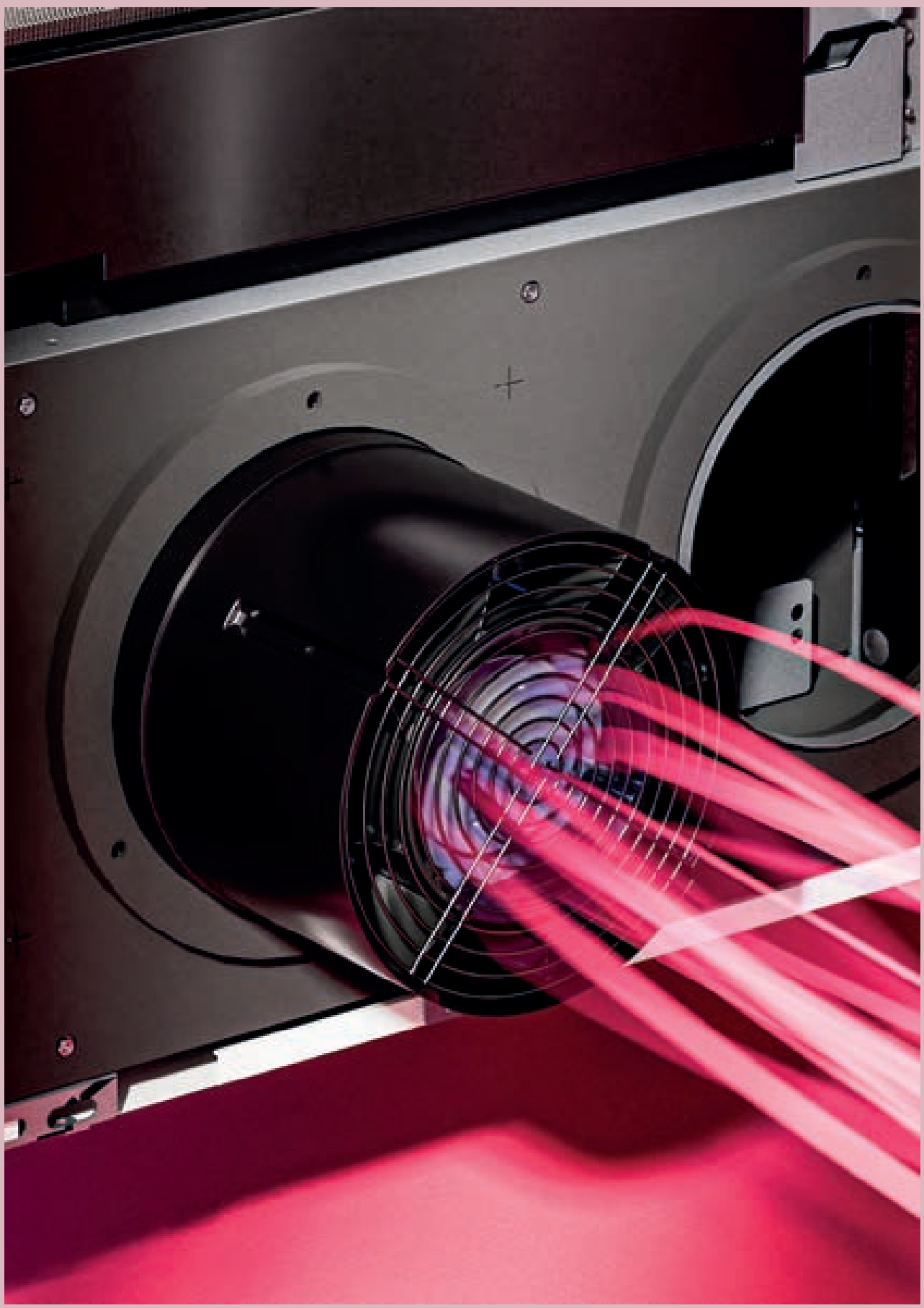

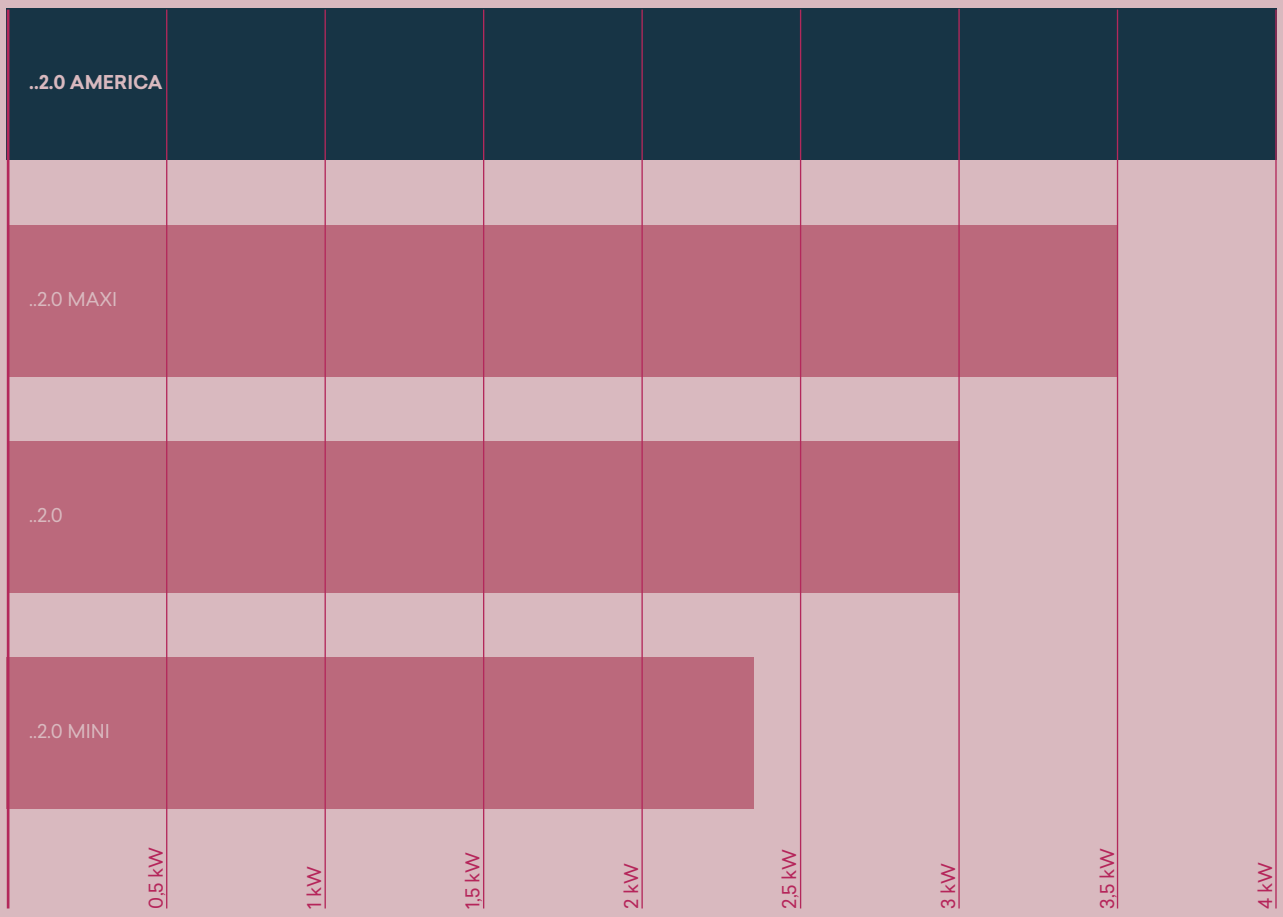

*Potenza termica massima Dual Power

Nuovo ventilatore assiale.

Non ci sono segreti, ma pura ricerca tecnologica: le maggiori potenze di ..2.0 AMERICA sono ottenibili grazie ad un ventilatore assiale di nuova generazione, brevettato, che permette di aumentare significativamente i volumi di aria trattati e quindi la potenza dell'apparecchio. Questo particolare, unito all'esperienza maturata sul mercato Americano, permette di presentare sul mercato un prodotto senza confronti.

Installazione? Praticamente, la stessa...

L’installazione di ..2.0 AMERICA segue le stesse, solite logiche. Sola differenza, il nuovo ventilatore assiale, alloggiato nella presa d’aria, va estratto ed inserito nel foro di espulsione d’aria del muro, e collegato elettricamente all’apparecchio. Pochi semplici passaggi in più per avere, finalmente, un prodotto di grandissima potenza – efficiente e silenzioso, come al solito!









..2.0 MINI

Il climatizzatore piccolo piccolo.

Modelli
9 HP

Gas refrigerante
R290

Griglie esterne mobili
Fissaggio dall'interno

Fori esterni
Diametro 162 mm

Superplus
Largo solo 81 cm



..2.0

Ormai un classico.

Modelli
10 HP – 12 HP

Versione con resistenza elettrica
12 HP ELEC 2 kW

Gas refrigerante
R32

Griglie esterne mobili
Fissaggio dall'interno

Fori esterni
Diametro 162 mm



..2.0 MAXI

Il ..2.0 con MAXI potenza.

Modelli
15 HP

Versione con resistenza elettrica
15 HP ELEC 2 kW

Gas refrigerante
R32

Griglie esterne mobili
Fissaggio dall'interno

Fori esterni
Diametro 202 mm

Superplus
3,5 kW potenza di raffreddamento massima Dual Power



..2.0 AMERICA

Grandi spazi, grande potenza.

Modelli
18 HP ELEC 2 kW

Gas refrigerante
R32

Griglie esterne fisse
Fissaggio dall'esterno

Fori esterni
Diametro 202 mm

Superplus
- Raffresca stanze più grandi del 30%
- Ventilatore assiale



..2.0 VERTICALE

Per quando proprio non c'è spazio.

Modelli
10 HP – 12 HP

Gas refrigerante
R410a

Griglie esterne mobili
Fissaggio dall'interno

Fori esterni
Diametro 162 mm



..2.0 CEILING

Sotto al soffitto.

Modelli
12 HP – 12 HP ELEC

Gas refrigerante
R32

Griglie esterne mobili
Fissaggio dall'interno

Fori esterni
Diametro 162 mm

Superplus
Installazione a soffitto



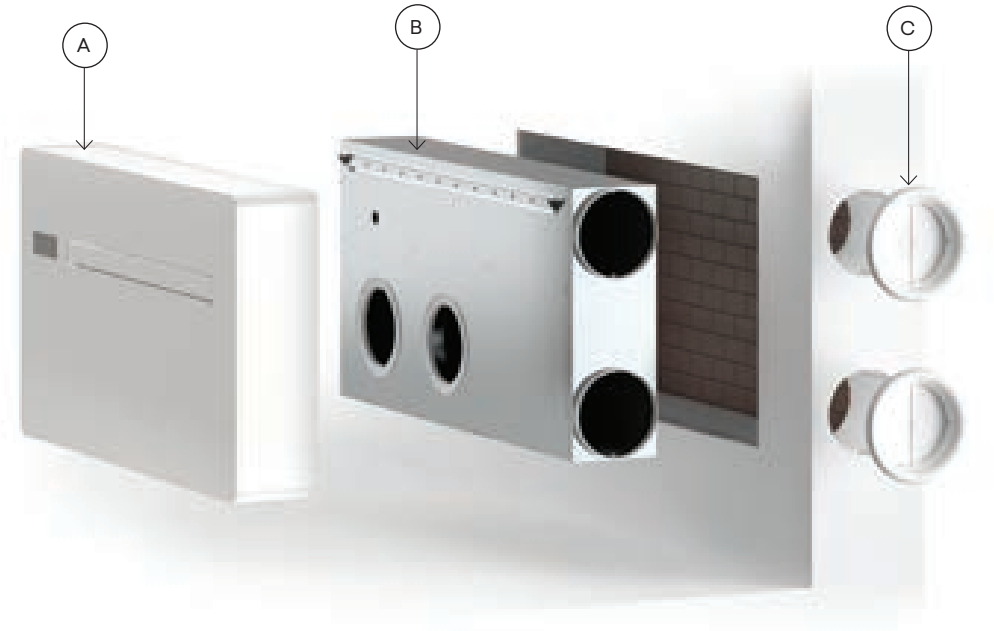

A ..2.0 da montare a muro.

B Kit di installazione laterale ad incasso.

C Griglie pieghevoli esterne.

Kit installazione laterale

I climatizzatori senza unità esterna sono sempre installati su un muro perimetrale, in modo da scambiare aria con l'esterno.
In alcuni casi questo non è possibile, "l'esterno" è laterale rispetto al muro su cui è installata la macchina.
Con questo kit, da incassare a muro, il flusso d'aria viene deviato lateralmente: è così possibile installare ..2.0 sul muro ed avere l'uscita aria laterale. Ciò permette molte nuove ed inaspettate possibilità di installazione!

Kit accessorio per ..2.0 10 HP e ..2.0 12 HP / ELEC 2 kW.

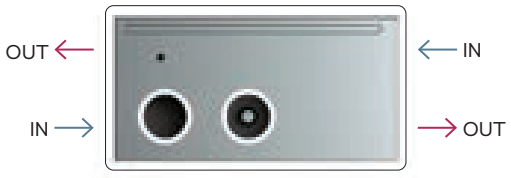

Completamente in metallo. 1

Il corpo di ..2.0 è completamente in metallo, avendo eliminato ogni parte plastica. Forte e robusto, ..2.0 si presenta così ancora più solido e consistente.

Touch-screen + controllo remoto. 2

L'ampio pannello di comando permette di selezionare ogni parametro di funzionamento a bordo macchina – e di gestire anche la comunicazione tramite Wi-Fi.

Batteria ad alta efficienza. 3

La batteria condensante è ad alta efficienza con sistema di condensazione evaporativa, per una resa ancora più eccellente.

Design ipercompatto. 4

Un corpo ipercompatto include tutto quanto necessario al perfetto funzionamento del prodotto grazie ad un lavoro meticoloso di disegno e studio con l'obiettivo di ridurne le dimensioni di ogni componente assicurandone il perfetto funzionamento.

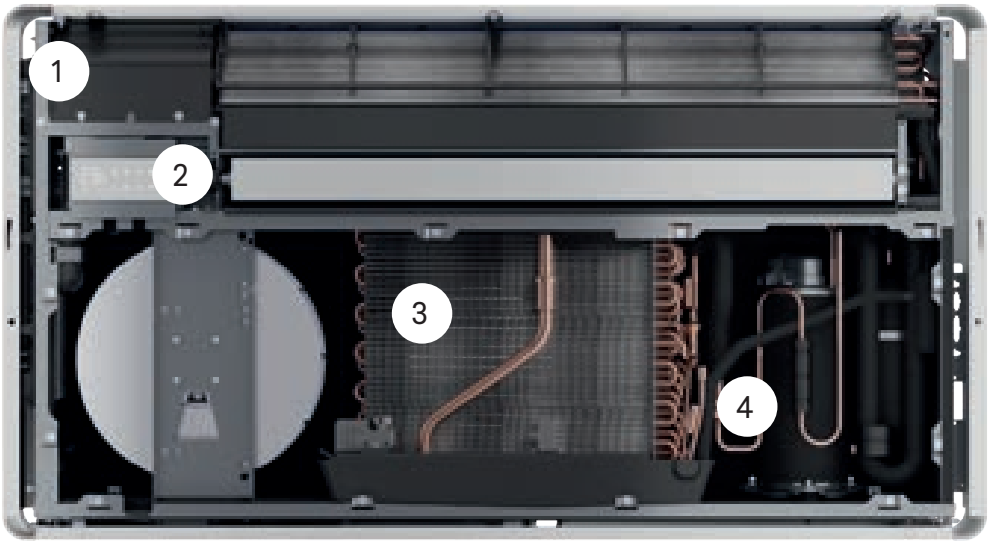

Comandi ..2.0, ..2.0 MINI e ..2.0 AMERICA

SERIE M7

A bordo macchina - SERIE M7

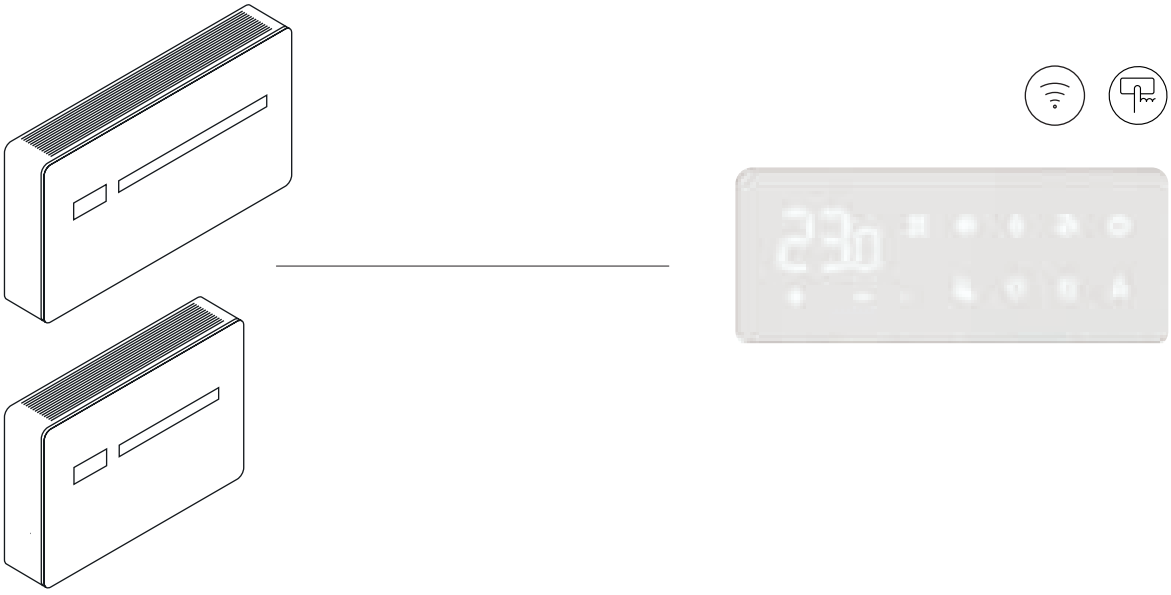

A muro - SERIE M7

Cod:
EEB749II

- Logica PI
- Interfaccia tattile
- Comanda fino a 16 unità
- Porta RS485 modbus per BUTLER o BMS
- Kit accessorio scatole da incasso



Cod:
EFB749II

- Logica PI
- Interfaccia tattile
- Comanda fino a 16 unità
- Collegamento Wi-Fi
- Kit accessorio scatole da incasso

Telecomando

Fornito di serie.

- Possibilità di controllo della direzione del flusso d'aria
- Controllo velocità del ventilatore

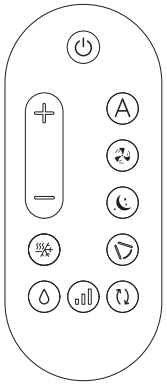

Comandi ..2.0 VERTICALE

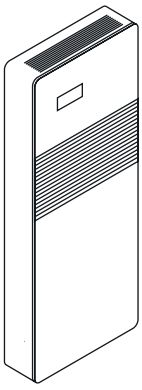



Telecomando ..2.0 VERTICALE

- Controllo velocità del ventilatore



Comandi ..2.0 CEILING

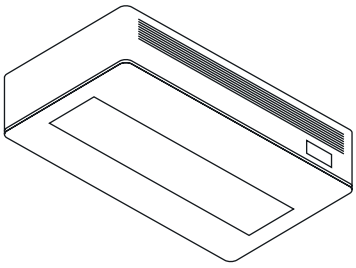



Telecomando ..2.0 CEILING

- Controllo velocità del ventilatore

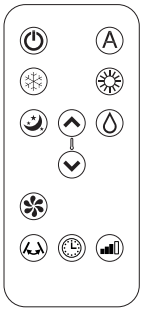

Accessori

Kit griglie esterne ad alette fisse DN 160.

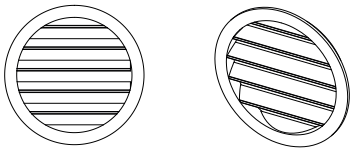

Descrizione

Accessorio fornito su richiesta, in alternativa alle griglie pieghevoli in dotazione.
Le alette fisse sono realizzate in alluminio anodizzato.

Codici

GB0738II per ..2.0 / ..2.0 MINI / ..2.0 ELEC 2 kW 12HP / ..2.0 VERTICALE / ..2.0 CEILING

Kit griglie esterne ad alette fisse DN 200.

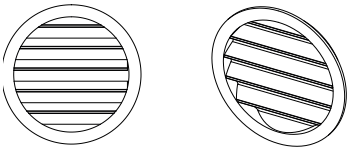

Codici

GB1091II per ..2.0 MAXI / ..2.0 ELEC 2 kW 15HP / ..2.0 AMERICA

Kit protezione anti pioggia.

Descrizione

Copertura superiore dei fori adatta in caso di installazione dell'apparecchio su pareti esposte a pioggia e vento.
Accessorio fornito su richiesta ed applicabile solo su griglie esterne ad alette fisse.
La fornitura comprende n. 2 coperture, una per ciascuna griglia. Colore bianco RAL 9003.

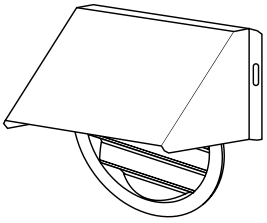

Funzionalità

L'accessorio, posizionato nella parte superiore delle griglie, protegge il foro dalle intemperie.

Codici

GB0739II per ..2.0 / ..2.0 MINI / ..2.0 VERTICALE / ..2.0 CEILING

Kit n.1 protezione anti insetti.

Descrizione

Kit composto da:
1 disco in maglia metallica
1 griglia in filo metallico
viti e tasselli di fissaggio

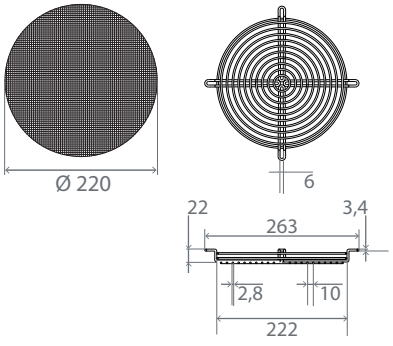

Accessorio fornito su richiesta ed applicabile su griglie esterne ad alette fisse. Protegge ulteriormente i fori evitando la possibile entrata di insetti o piccoli materiali.

Codici

GB0755II per ..2.0 / ..2.0 MINI / ..2.0 VERTICALE / ..2.0 CEILING

Cassaforma uscita laterale.

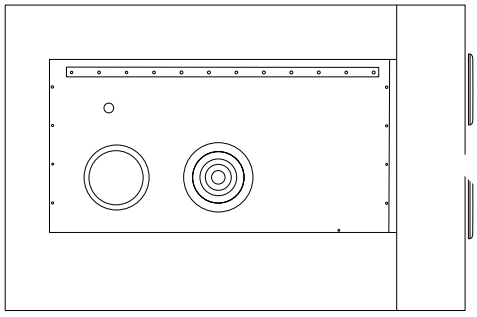

Descrizione

Cassaforma da incasso per installazione ad angolo con uscita a destra. Profondità 165 mm.

Codici

L00773II per ..2.0 / ..2.0 ELEC 2 kW 12HP

Cassaforma da incasso per installazione ad angolo con uscita a sinistra. Profondità 165 mm.

Codici

L00774II per ..2.0 / ..2.0 ELEC 2 kW 12HP

Kit di preinstallazione.

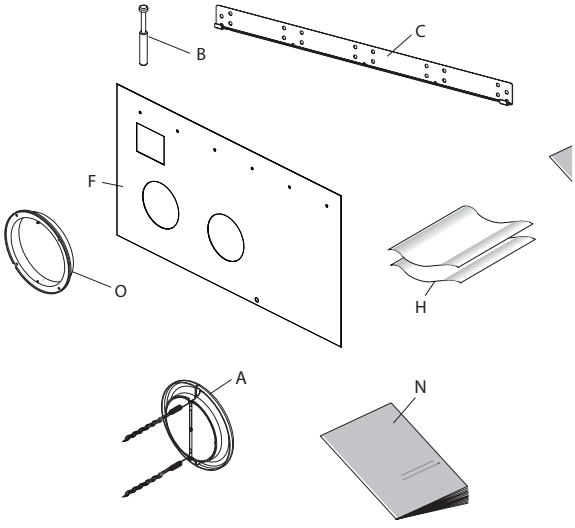

Descrizione

Kit composto da:
2 griglie esterne per l'entrata e l'uscita dell'aria comprensive di molle e catenelle (A)
6 kit viti e tasselli (B)
Staffa per ancoraggio a parete (C)
Dima di carta per l'esecuzione dei fori (F)
2 tubi arrotolabili da parete (H)
Manuale installatore (N)
Controflangia per parete interna (O)

Funzionalità

Questo kit serve per la predisposizione degli spazi e dei fori per la futura installazione dell'apparecchio. Tutti i componenti di questo accessorio sono comunque presenti in dotazione all'interno della scatola al momento dell'acquisto.

Codici

GB0671II per ..2.0 con fori da 162 mm / ..2.0 ELEC 2 kW 12HP
GB1092II per ..2.0 MAXI / ..2.0 AMERICA 18 HP / ..2.0 ELEC 2 kW 15HP con fori da 202 mm
GB1109II per ..2.0 MINI 9 HP con fori da 162 mm

Tubo drenaggio condensa riscaldato

Descrizione

Tubo di smaltimento condensa riscaldato con resistenza elettrica.

Codici

GB1119II per tutti i ..2.0

Kit per installazione su pareti vetrate.

Descrizione

Kit composto da:
1 schienale estetico colore bianco RAL 9003
2 staffe di fissaggio del ..2.0 a pavimento
1 zoccolo anteriore di copertura staffe di fissaggio a pavimento RAL 9003
Viti e dadi di fissaggio

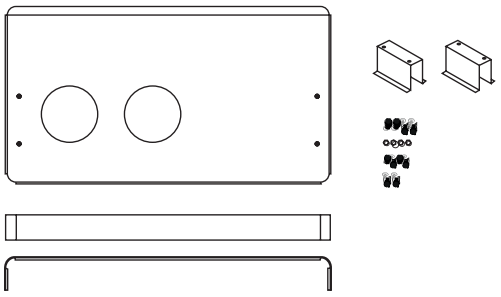

Funzionalità

L'accessorio ha una funzione estetica nelle installazioni dove la parte posteriore dell'apparecchio è visibile, come ad esempio quando viene posizionato dietro una vetrina.

Codici

GB0740II per ..2.0 / ..2.0 ELEC 2 kW 12HP

Kit estetico copertura lato inferiore.

Descrizione

La copertura lato inferiore è realizzata in lamiera zincata verniciata dello stesso colore dell'apparecchio.

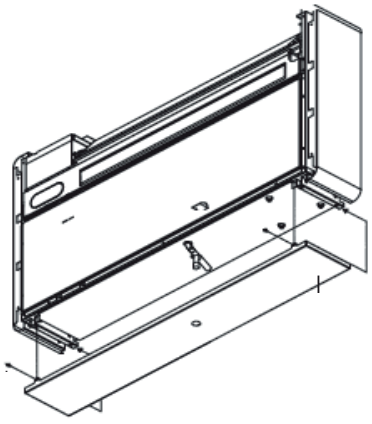

Funzionalità

L'accessorio ha una funzione estetica nelle installazioni dove la parte inferiore dell'apparecchio è visibile, come ad esempio per le installazioni in alto.

Codici

GB0737II per ..2.0 / ..2.0 AMERICA / ..2.0 ELEC 2 kW
GB1105II per ..2.0 MINI







Schede tecniche
..2.0

MODELLO			..2.0 MINI	..2.0			..2.0 ELEC 2 kW		..2.0 AMERICA
		u.m.	9 HP	10 HP	12 HP	15 HP	12 HP	15 HP	18 HP
Prestazioni in raffreddamento (A 35 °C; A 27 °C)									
Potenza frigorifera massima Dual Power	(1)	kW	2,35	2,64	3,10	3,50	3,10	3,50	4,10
Potenza frigorifera nominale	(1)	kW	1,73	2,09	2,33	2,87	2,33	2,87	3,31
Potenza frigorifera minima	(1)	kW	0,70	0,83	0,92	1,40	0,92	1,40	1,40
Capacità di deumidificazione		L/h	0,7	0,8	0,9	1,2	0,9	1,2	1,5
Potenza assorbita totale		kW	0,57	0,64	0,72	1,04	0,72	1,04	1,21
Classe di efficienza energetica (Dir. 626/2011)	(2)		A	A+	A+	A	A+	A	A
EER			3,01	3,29	3,25	2,74	3,25	2,74	2,74
SEER			4,60	4,70	4,60	4,10	4,60	4,10	4,20
Classe di efficienza energetica (EN 14825)	(3)		B	A	B	C	B	C	C
Prestazioni in riscaldamento (A 7 °C; A 20 °C)									
Potenza termica massima Dual Power	(4)	kW	2,40	2,64	3,05	3,50	3,05	3,50	4,05
Potenza termica nominale	(4)	kW	1,71	2,08	2,31	2,75	2,31	2,75	3,52
Potenza aggiuntiva resistenza elettrica		kW	-	-	-	-	0,90/1,80	0,90/1,80	0,90/1,80
Potenza termica minima	(4)	kW	0,75	0,71	0,79	1,35	0,79	1,35	1,35
Potenza totale assorbita	(4)	kW	0,54	0,63	0,71	0,88	0,71	0,88	1,18
COP			3,15	3,31	3,28	3,12	3,28	3,12	2,99
Classe di efficienza energetica (Dir. 626/2011)	(2)		A	A+	A+	A	A+	A	A
SEER			3,70	3,80	3,70	3,40	3,70	3,40	3,50
Classe di efficienza energetica (EN 14825)	(3)		A	A	A	A	A	A	A
Dati elettrici									
Potenza assorbita massima		kW	0,90	0,95	1,06	1,45	2,86	1,45	1,50
Corrente massima assorbita		A	3,90	4,10	4,60	6,30	12,40	6,30	6,52
Tensione		V/ph/ Hz	230/1/50	230/1/50	230/1/50	230/1/50	230/1/50	230/1/50	230/1/50
Dati aeraulici lato interno (5)									
Velocità di ventilazione		Nr.	3+2(6)	3+2(6)	3+2(6)	3+2(6)	3+2(6)	3+2(6)	3+2

MODELLO		..2.0 MINI	..2.0			..2.0 ELEC 2 kW		..2.0 AMERICA
	u.m.	9 HP	10 HP	12 HP	15 HP	12 HP	15 HP	18 HP
Caratteristiche generali								
Portata aria massima interna	m^3/h	360	380	400	450	400	450	500
Portata aria massima esterna	m^3/h	430	460	480	550	480	550	750
Portata aria media interna	m^3/h	300	310	320	350	320	350	400
Portata aria media esterna	m^3/h	360	380	390	460	390	460	550
Portata aria minima interna	m^3/h	240	260	270	300	270	300	300
Portata aria minima esterna	m^3/h	320	330	340	400	340	400	400
Tipo di compressore		Rotary - DC Inverter						
Dati sonori								
Pressione sonora nominale (7)	dB(A)	39	39	41	43	41	43	46
Pressione sonora minima (7)	dB(A)	27	26	27	29	27	29	30
Dati gas refrigerante								
Refrigerante		R290	R32	R32	R32	R32	R32	R32
Carica refrigerante	Kg	0,14	0,50	0,50	0,50	0,50	0,50	0,50
Dimensioni e pesi prodotto								
Larghezza	mm	810	1010	1010	1010	1010	1010	1010
Altezza	mm	549	549	549	549	549	549	549
Profondità	mm	165	165	165	165	165	165	165
Peso a vuoto	kg	38,0	41,0	41,0	41,0	41,0	41,0	202
Diametro fori parete	mm	162	162	162	202	162	202	293
Interasse fori a parete	mm	293	293	293	293	293	293	41,0

(1) Temperatura aria esterna 35 °C, umidità relativa 41%. Temperatura ambiente 27 °C; umidità relativa 47%. Prestazioni secondo EN 14511.
(2) Classificazione energetica in base alla direttiva 626/2011 - Valida per detrazioni fiscali.
(3) Classificazione energetica secondo norma EN 14825:2022.
(4) Temperatura aria esterna 7 °C; umidità relativa 87%. Temperatura ambiente 20 °C, umidità relativa 59% (max). Prestazioni secondo EN 14511.
(5) Efficienza secondo UNI EN 13141-7. Temperatura interna 20 °C - Umidità interna 28% - Temperatura esterna 7 °C - Umidità esterna 72%.
(6) 3 velocità manuali più velocità automatica più Boost.
(7) Pressione sonora lato interno in camera semi anecoica alla distanza di 2 m.

Limiti di funzionamento:
Temp.min. in raffreddamento T. ambiente 18 °C / T. esterna -5 °C
Temp.max. in raffreddamento T. ambiente 32 °C / T. esterna 43 °C
Temp.min. in riscaldamento T. ambiente 5 °C / T. esterna -15 °C (- 25 °C per versioni ELEC)
Temp.max. in riscaldamento T. ambiente 25 °C / T. esterna 18 °C

Schede tecniche
..2.0 Verticale & ..2.0 Ceiling

MODELLI		..2.0 VERTICALE		..2.0 CEILING	
	u.m.	10 HP	12 HP	12 HP	12-ELEC
Prestazioni in raffreddamento (A 35 °C; A 27 °C)					
Potenza frigorifera massima Dual Power (1)	kW	2,60	3,11	3,05	3,05
Potenza frigorifera nominale (1)	kW	2,04	2,35	2,25	2,25
Potenza frigorifera minima (1)	kW	0,81	0,92	1,10	1,10
Capacità di deumidifica	L/h	0,8	0,9	0,90	0,90
Potenza assorbita totale	kW	0,75	0,85	0,70	0,70
EER		2,72	2,75	3,21	3,21
Classe di efficienza energetica (2)		A	A	A	A
Prestazioni in riscaldamento (A 7 °C; A 20 °C)					
Potenza termica massima Dual Power (3)	kW	2,64	3,05	3,00	3,00
Potenza termica nominale (3)	kW	2,10	2,36	2,21	2,21
Potenza termica minima (3)	kW	0,68	0,79	0,94	0,94
Potenza aggiuntiva resistenza elettrica	kW	-	-	-	0,90/1,80
Potenza totale assorbita (3)	kW	0,67	0,75	0,70	0,70
COP		3,10	3,15	3,16	3,16
Classe energetica		A	A	A	A
Dati elettrici					
Potenza assorbita	kW	0,95	1,06	1,15	2,05
Corrente massima assorbita	A	4,40	4,80	5,10	9,00
Tensione	V/ph/Hz	230/1/50	230/1/50	230/1/50	230/1/50
Dati aeraulici lato interno (4)					
Velocità di ventilazione	Nr.	3	3	-	-
Caratteristiche generali					
Portata aria massima interna	m^3/h	380	400	420	420
Portata aria massima esterna	m^3/h	460	480	540	540
Portata aria media interna	m^3/h	310	320	350	350
Portata aria media esterna	m^3/h	380	390	450	450
Portata aria minima interna	m^3/h	260	270	280	280
Portata aria minima esterna	m^3/h	330	340	360	360
Tipo di compressore		Rotary - DC Inverter		Rotary - DC Inverter	

MODELLI			..2.0 VERTICALE		..2.0 CEILING	
		u.m.	10 HP	12 HP	12 HP	12-ELEC
Dati sonori						
Pressione sonora nominale	(5)	dB(A)	41	43	-	-
Pressione sonora minima	(5)	dB(A)	28	29	-	-
Livelli sonori lato ambiente (6)						
Potenza sonora trasmessa alla struttura Lw		dB(A)	-	-	62,0	62,0
Pressione sonora media a 1 m Lp	(7)	dB(A)	-	-	48,0	48,0
Pressione sonora media a 3 m Lp	(7)	dB(A)	-	-	40,0	40,0
Dat gas refrigerante						
Tipo refrigerante			R410a	R410a	R32	R32
Quantità refrigerante		Kg	0,56	0,56	0,50	0,50
Dimensioni e pesi prodotto						
Larghezza		mm	500	500	1093	1093
Altezza		mm	1398	1398	314	314
Profondità		mm	185	185	843	843
Peso a vuoto		Kg	57,0	57,0	69,0	69,0
Diametro fori a parete		mm	162	162	162	162
Interasse fori a parete		mm	293	293	-	-

(1) Temperatura aria esterna 35 °C, umidità relativa 41%. Temperatura ambiente 27 °C; umidità relativa 47%. Prestazioni secondo EN 14511.
(2) Classificazione energetica in base alla direttiva 626/2011 - Valida per detrazioni fiscali.
(3) Temperatura aria esterna 7 °C; umidità relativa 87%. Temperatura ambiente 20 °C, umidità relativa 59% (max). Prestazioni secondo UNI 14511.
(4) Efficienza secondo UNI EN 13141-7. Temperatura interna 20 °C - Umidità interna 28% - Temperatura esterna 7 °C - Umidità esterna 72%.
(5) Pressione sonora lato interno in camera semi anecoica alla distanza di 2 m.
(6) Dati riferiti alla norma UNI EN 3741 e UNI EN 3744.
(7) Pressione sonora lato interno misurata in camera semi anecoica secondo UNI EN 3744.

BUTLER PRO

BUTLER PRO TOUCH
con display integrato

Display

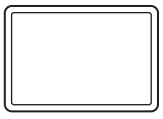

BUTLER PRO
via WEB

PC locale

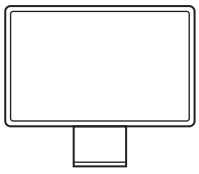

Tablet e Mobile

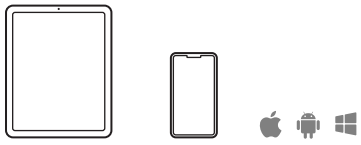

Il controllo evoluto dell'impianto

Il web server BUTLER PRO è il sistema che INNOVA ha sviluppato per gestire da rete locale e da remoto un intero impianto di climatizzazione invernale ed estiva. BUTLER PRO consente di collegare, attraverso una rete seriale, la pompa di calore, la ventilazione meccanica controllata, i ventilconvettori e tutti gli elementi dell'impianto come ad esempio un sistema radiante.
BUTLER PRO è completo, semplice ed intuitivo allo stesso tempo: è possibile impostare un calendario settimanale a fasce orarie, creare scenari a zone, modificare le impostazioni affinché la casa sia al giusto livello di comfort nel momento in cui serve.


39°C

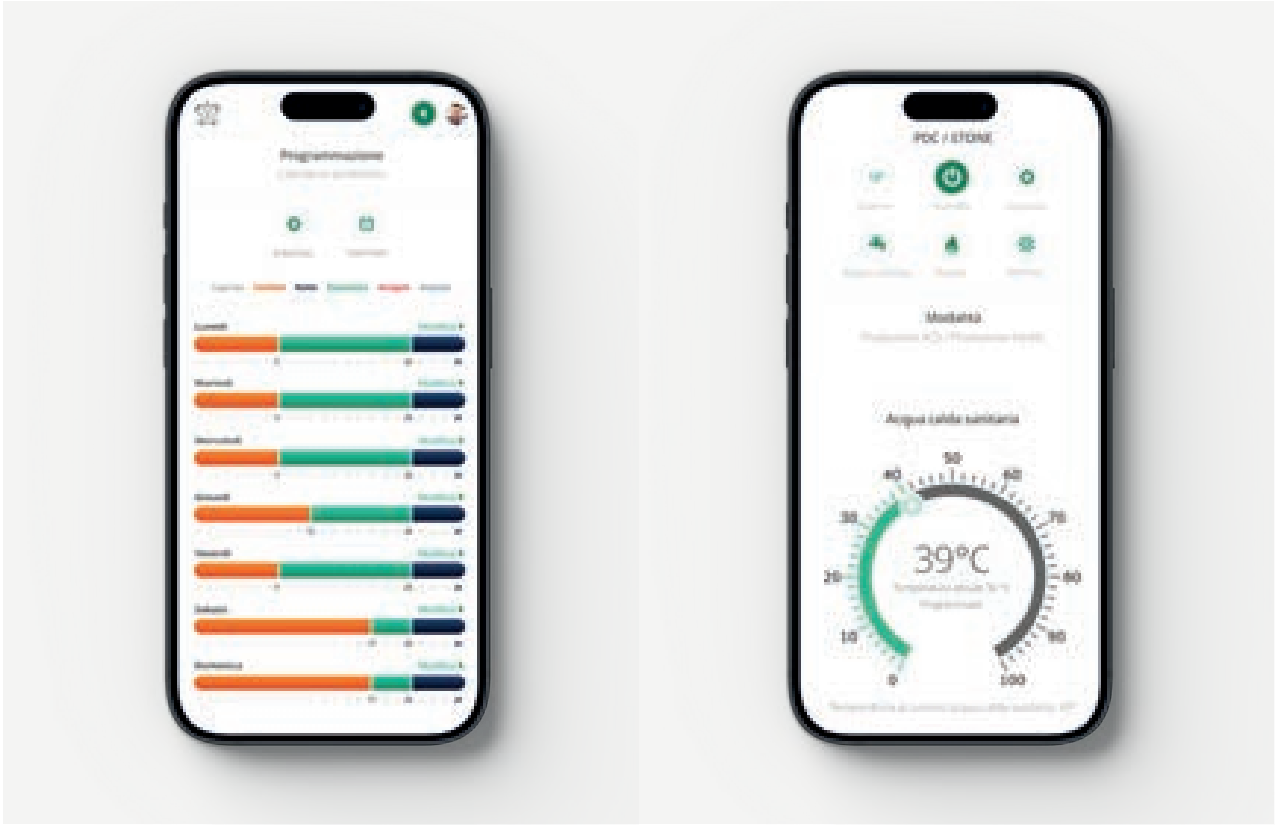
Programmazione
39°C

Supervisione e comando in rete locale o da remoto
Il sistema può essere gestito indifferentemente da smartphone, tablet o computer

---

Programmazione personalizzata estiva e invernale
Per ogni stagione si possono avere programmazioni differenti

Impostazione di tre livelli di temperatura su rete INNOVA
Per ogni locale o zona si possono selezionare 3 temperature di lavoro diverse, modificabili in qualsiasi momento

---

Programmazione oraria settimanale
Per ogni locale si possono impostare orari di funzionamento differenti

---

Interfaccia di rete come quella dei PC
Una volta realizzata la rete bus tra pompa di calore e fancoil la connessione con web server è la stessa di un normale computer

---

Assistenza remota
Con il consenso dell'utente BUTLER può inserirsi automaticamente nel cloud INNOVA per diagnostica e assistenza in caso di necessità

Controllo per stanza

Controllo stanza per stanza con BUTLER è possibile impostare un calendario settimanale a fasce orarie, creare scenari per ogni stanza o a zone, modificare le impostazioni affinché la casa sia al giusto livello di comfort nel momento in cui serve

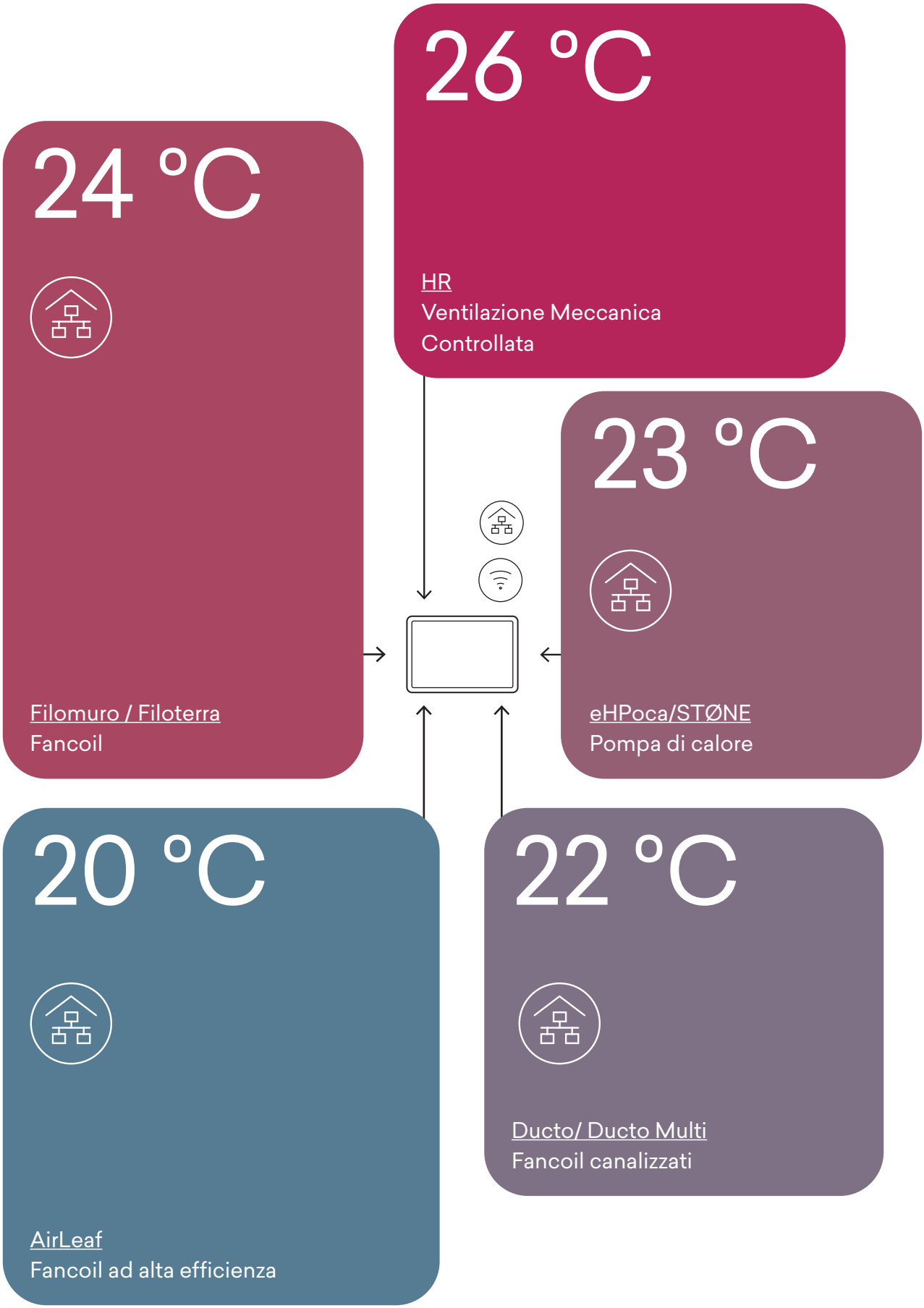
26 °C
HR
Ventilazione Meccanica Controllata
24 °C
Filomuro / Filoterra
Fancoil
23 °C
eHPoca/STØNE
Pompa di calore
20 °C
AirLeaf
Fancoil ad alta efficienza
22 °C
Ducto/ Ducto Multi
Fancoil canalizzati

Web Server
BUTLER PRO

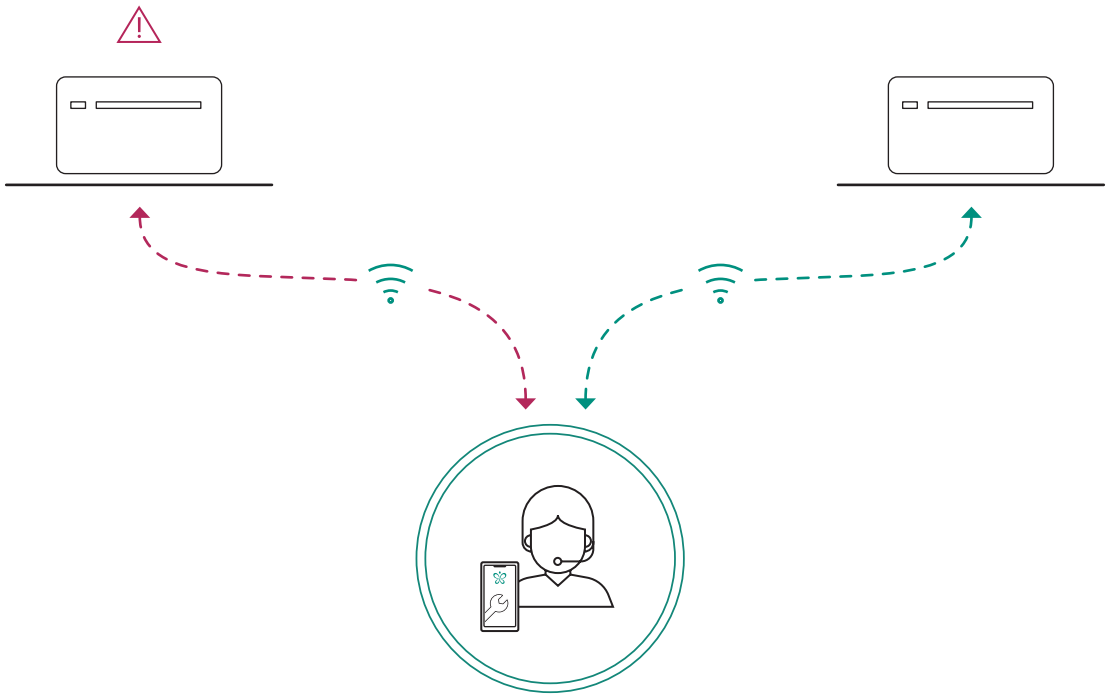

Assistenza remota

BUTLER PRO, con il consenso dell'utente, può inserirsi automaticamente nel cloud INNOVA per diagnostica e assistenza in caso di necessità.
Grazie al collegamento ad internet è possibile verificare da remoto il corretto funzionamento dei prodotti INNOVA collegati a BUTLER PRO.
Eventuali anomalie di funzionamento possono essere inviate automaticamente da BUTLER PRO al centro di assistenza che potrà intervenire modificando i parametri funzionali o decidere di intervenire fisicamente dando un servizio veloce e tempestivo.

Controllo totale

Il vantaggio di scegliere un sistema completo di INNOVA è che per qualsiasi necessità siamo gli unici referenti sia per la manutenzione programmata, sia per l'assistenza. Un servizio completo e di qualità.



Comandi di rete. Per controllo remoto e gestione rete.

Web Server BUTLER.

Fancoils con comandi cod:

EEB749II

BUTLER PRO

Kit Web Server BUTLER PRO per il controllo locale e remoto.

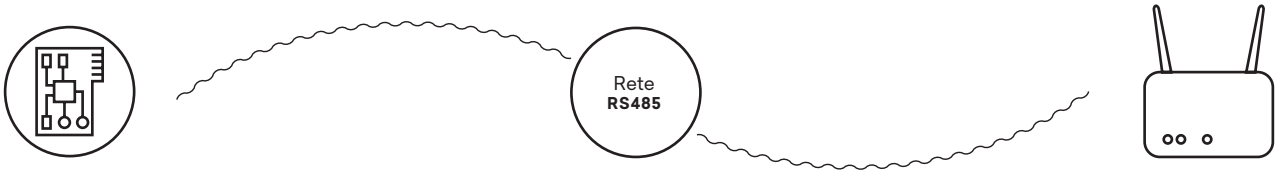

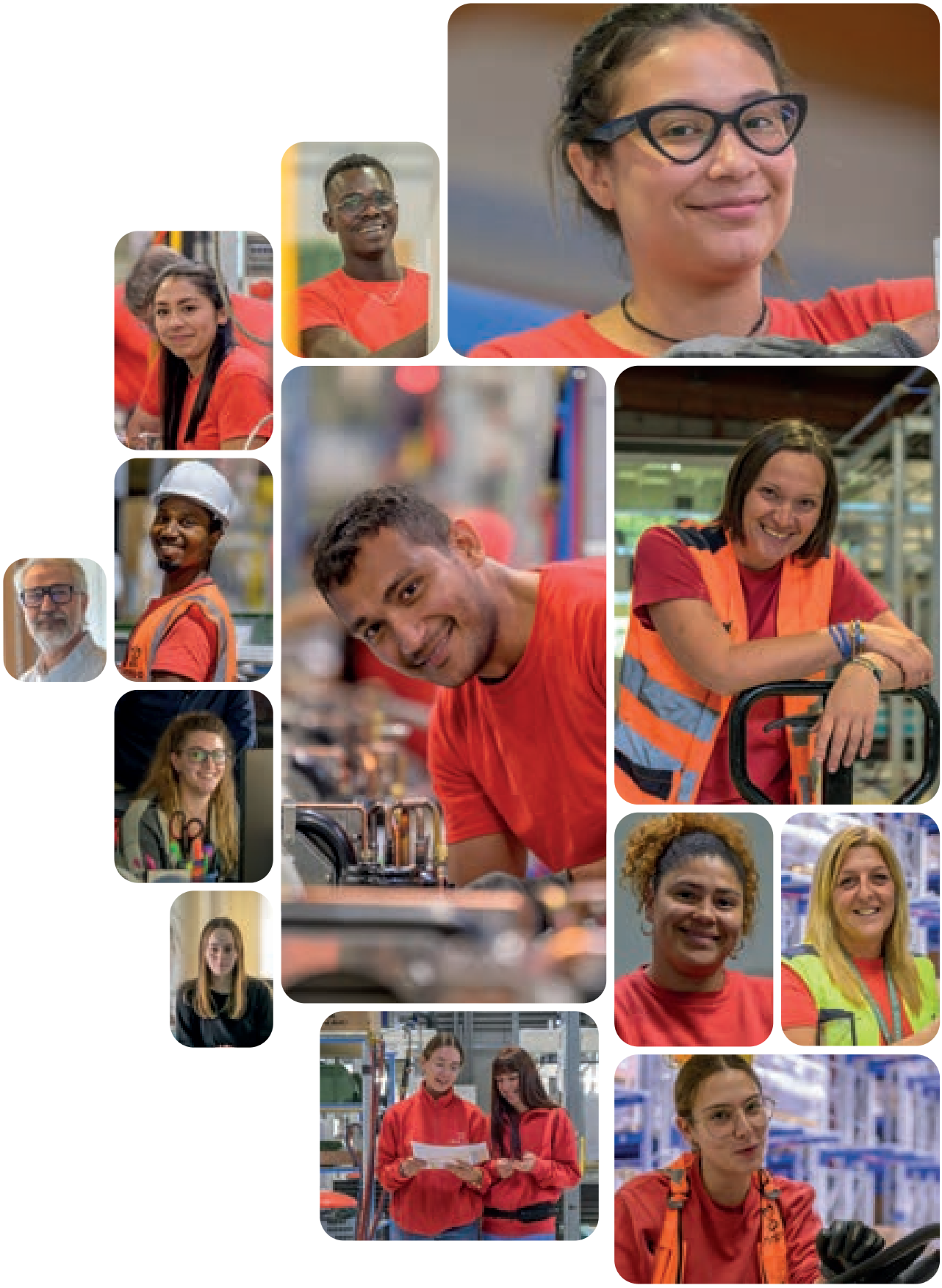


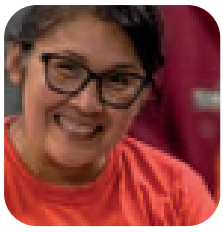




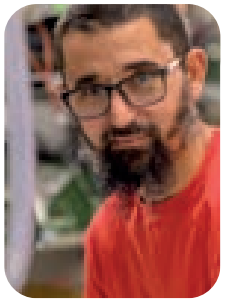

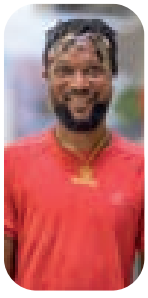

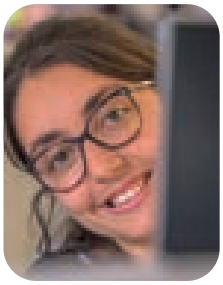
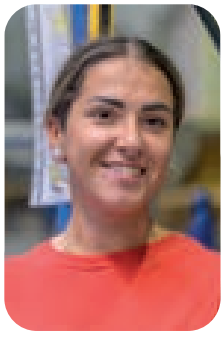
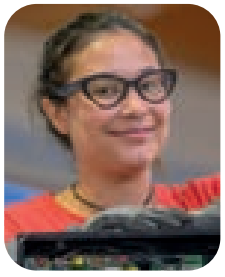

Idee, prodotti, persone.

innova

CREDITS

Product Designer
Luca Papini
Art Direction & Graphic
Osmo design
Photography
Ottavio Tomasini
Special thanks to:
Akira Nishikawa

© Tutti i diritti riservati - fotografie, immagini e testi sono protetti dal diritto d'autore, ogni utilizzo totale o parziale non esplicitamente autorizzato da INNOVA comporta le sanzioni conseguenti.
INNOVA si riserva il diritto di apportare modifiche in qualsiasi momento ai propri prodotti, accessori e dati tecnici al fine di migliorare la propria offerta.

innova

INNOVA s.r.l.
Via 1° Maggio, 8
38089 Storo (Tn)
Tel. +39 0465 670104
Fax: +39 0465 674965
info@innovaenergie.com

innovaenergie.com

Edizione 2025/1